

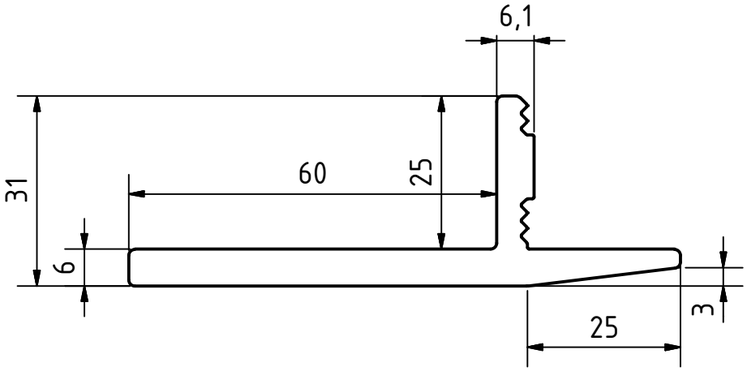

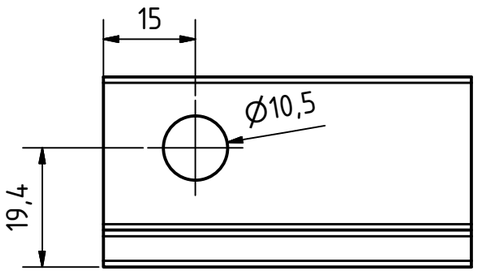

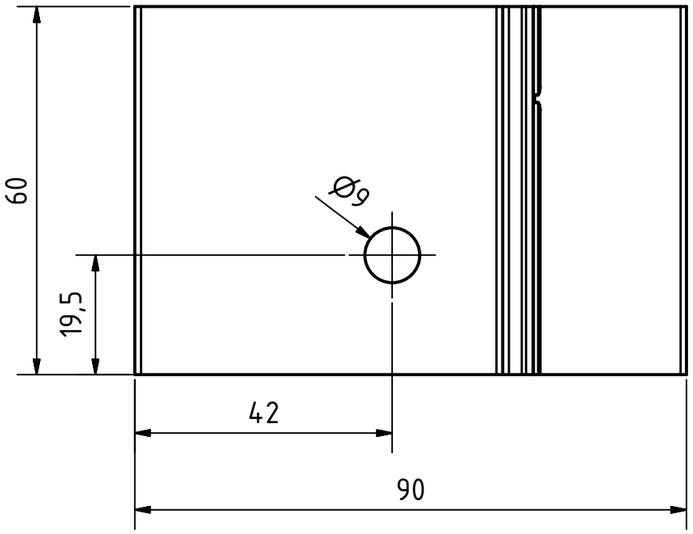

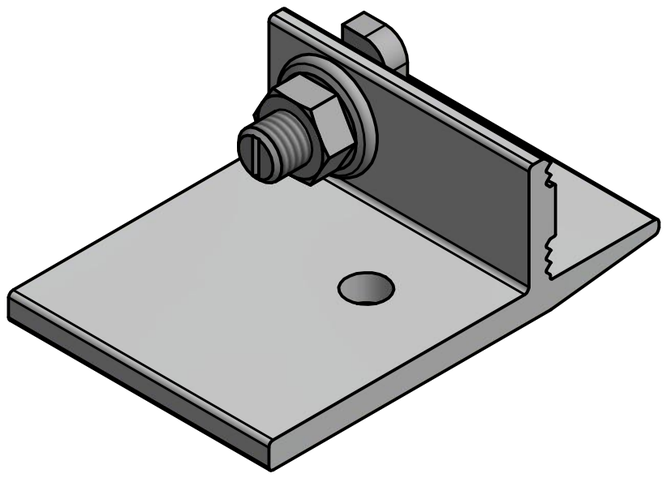

				Allgemeintoleranzen nach DIN ISO 2768-m DIN EN 12020-2			EN AW 6063 T66 / 1,70 kg/m
					Datum	Name	AeroFix Universal-Verbinder 6101100057
				Gezeichnet	03-Jul-18	JCaye	
				Kontrolliert			
				Norm			
				IBC Solar AG Am Hochgericht 10 D-96231 Bad Staffelstein			002-1_Universal-Verbinder_Kunde / 1 / A3
Status	Änderungen	Datum	Name				