Hi-MO X6 max Artist

LR7-60HTB

500~520M

- Conçu pour le marché de la distribution
- Un noir pur pour une élégance absolue
- Meilleure performance de production d'énergie
- Garantie et service après-vente premium



25 Garantie de 25 ans pour les matériaux et le traitement

25 Garantie de 25 ans pour une puissance de sortie linéaire supplémentaire

Certifications complètes du système et des produits

IEC 61215, IEC 61730, UL 61730
ISO 9001:2015 : système de management de la qualité
ISO 14001: 2015 : système de management environnemental
ISO 45001: 2018 : santé et sécurité au travail
IEC 62941: directive pour la qualification de la conception et l'homologation de modules

LONGi

Hi-MO X6 Max Artist

LR7-60HTB 500~520M

23.0%	0~3%	<1%	0.40%
RENDEMENT MAX. DU MODULE	TOLÉRANCE DE PUISSANCE	DÉGRADATION D'ÉNERGIE PREMIÈRE ANNÉE	DÉGRADATION D'ÉNERGIE 2-25 ANS

Valeur additionnelle

Garantie de production d'énergie de 25 ans

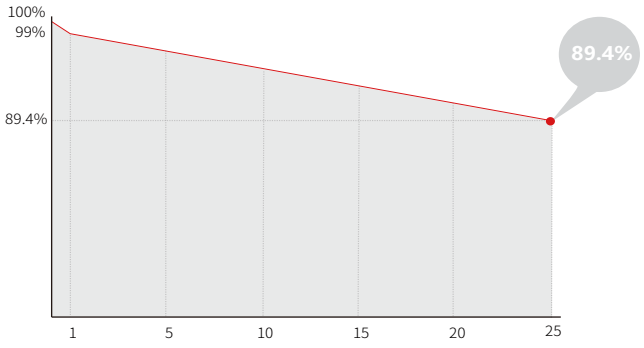

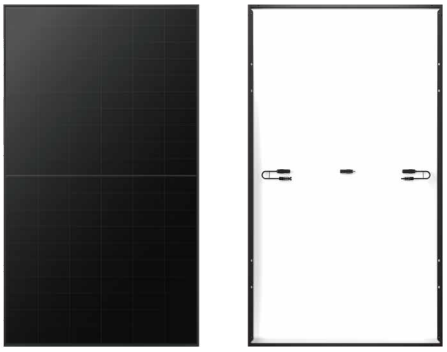

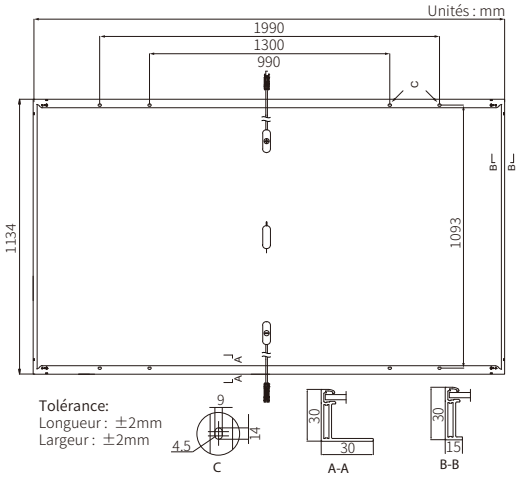

Paramètres mécaniques

Orientation des cellules	120 (6×20)
Boîte de jonction	IP68
Câble de sortie	4mm², ±1400mm la longueur peut être personnalisée
Verre	Mono-verre, verre trempé enduit de 3,2 mm
Cadre	Cadre en alliage d'aluminium anodisé
Poids	24.8kg
Dimensions	1990×1134×30mm
Emballage	36 pcs par palette / 180 pcs par cont. 20 GP / 792 pcs par cont. 40 HC

Caractéristiques électriques

STC : AM1.5 1000W/m² 25°C NOCT : AM1.5 800W/m² 20°C 1m/s

Incertitude du test pour Pmax: ±3%

Type de module	LR7-60HTB-500M		LR7-60HTB-505M		LR7-60HTB-510M		LR7-60HTB-515M		LR7-60HTB-520M	
Condition de test	STC	NOCT	STC	NOCT	STC	NOCT	STC	NOCT	STC	NOCT
Puissance maximale (Pmax/W)	500	373.6	505	377.3	510	381.0	515	384.8	520	388.5
Tension à vide (Voc/V)	43.50	40.84	43.70	41.03	43.90	41.22	44.10	41.41	44.30	41.59
Courant de court-circuit (Isc/A)	14.63	11.81	14.70	11.87	14.76	11.92	14.82	11.97	14.88	12.01
Tension au point de puissance maximale (Vmp/V)	36.64	33.44	36.84	33.62	37.04	33.80	37.24	33.99	37.44	34.17
Courant au point de puissance maximale (Imp/A)	13.65	11.19	13.71	11.23	13.77	11.28	13.83	11.33	13.89	11.39
Rendement du module (%)	22.2%		22.4%		22.6%		22.8%		23.0%	

Paramètres de fonctionnement

Température de fonctionnement	-40°C ~ +85°C
Tolérance de puissance de sortie	0 ~ 3%
Tension maximale du système	1500 V DC (CEI/UL)
Valeur nominale maximale des fusibles en série	25A
Température nominale de fonctionnement des cellules	45±2°C
Classe de protection	Class II
Classement au feu	IEC Class C

Charge mécanique

Charge statique maximale face avant	5400Pa
Charge statique maximale face arrière	2400Pa
Test de grêle	Grêlon de 45 mm à la vitesse de 30 m/s

Valeurs nominales de température (STC)

Coefficient de température, courant Isc	+0.050%/°C
Coefficient de température, tension Voc	-0.230%/°C
Coefficient de température de Pmax	-0.280%/°C

LONGi

Les spécifications incluses dans cette fiche technique peuvent faire l'objet de modifications sans préavis. LONGi se réserve le droit d'interprétation finale. (20240715 V2) DG